Промышленные датчики температуры тип CTU под зажимные соединители

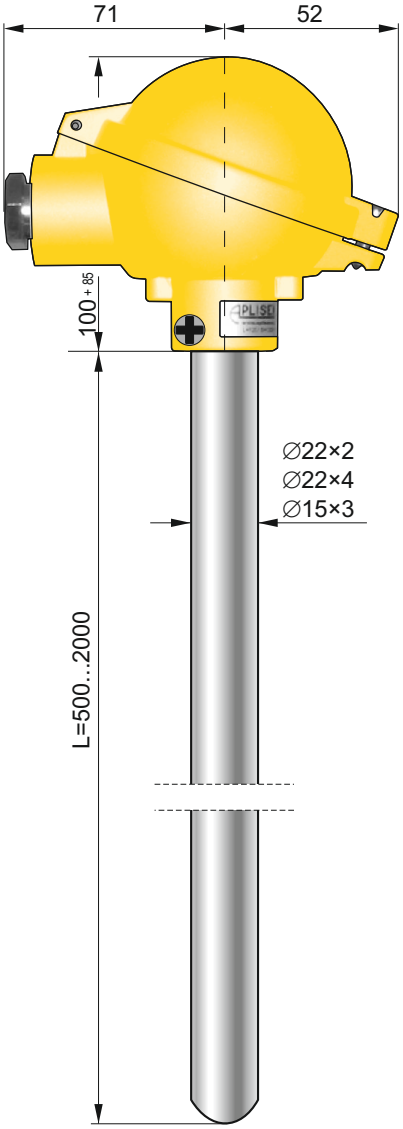

Материал оболочки
∅15 – 15HN – $T_{макс}$ 600°C
∅22 – H25N20S2 – $T_{макс}$ 1150°C

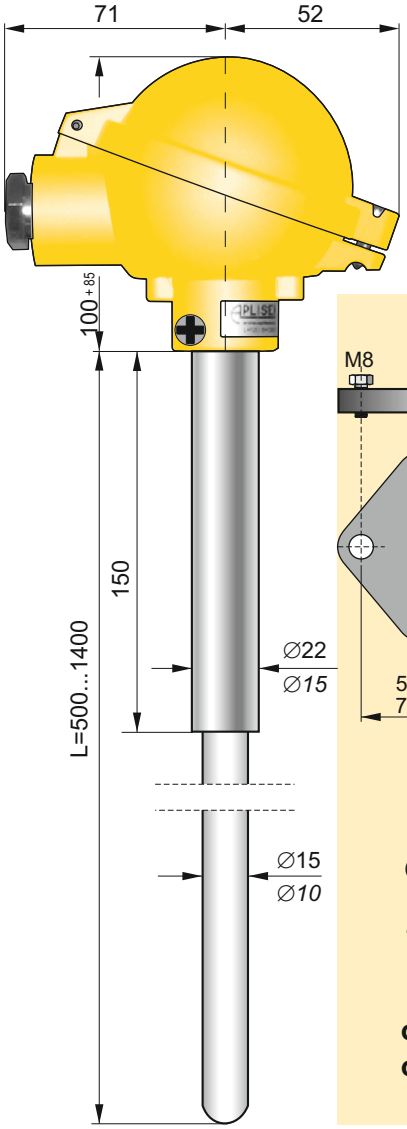

Материал оболочки
корунд 799 – $T_{макс}$ 1600°C

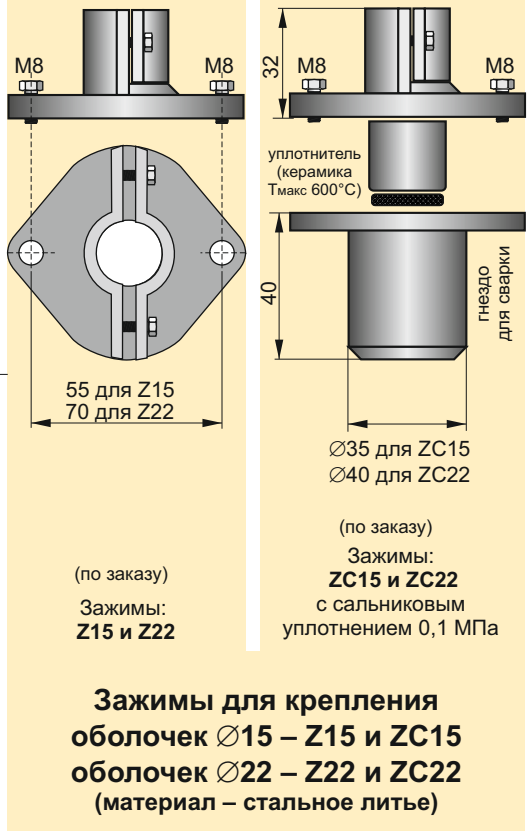

Зажимы для крепления
оболочек ∅15 – Z15 и ZC15
оболочек ∅22 – Z22 и ZC22
(материал – стальное литье)

Принцип подбора датчика

Датчики температур CTU-10, CTU-15, CTU-22 предназначены для измерения медленноменяющихся высокотемпературных процессов. Измерительный элемент находится на конце датчика, поэтому конец датчика должен быть расположен в месте, где необходимо провести измерения. Минимальная длина монтажной части датчика 500 мм. В монтажной головке осуществляется электрическое присоединение измерительного элемента с компенсационными проводами или электронным преобразователем температуры. Температура монтажной головки не должна превышать 80°C при использовании электронного преобразователя температуры и 150°C при использовании керамической зажимной колодки для подключения линии связи (компенсационных проводов). Данных температурных условий можно достичь предусмотря вынесение монтажной головки на нужную длину от зажима. Общая длина датчика будет являться суммой длины монтажной части и предусмотренной длины вынесения головки.

термопара	ТХА (K) NiCr-NiAl	ТЖК (J) Fe-CuNi	ТНН (N) NiCrSi-NiSi	ТХК (L) CrNi-NiFe	ТПП (R, S) PtRh10-Pt	ТПР (B) PtRh30-PtRh6
	$T_{макс}$[°C]	$T_{макс}$[°C]	$T_{макс}$[°C]	$T_{макс}$[°C]	$T_{макс}$[°C]	$T_{макс}$[°C]
CTU-22x2, CTU-22x3,5	1000/1150*	700/900*	1000/1150*	700/900*	–	–
CTU-15	600	600	600	600	–	–
CTU-15корунд	1000/1150*	–	–	–	1300/1600*	1600/1800*
CTU-10корунд	1000/1150*	–	–	–	1300/1600*	1600/1800*

* – допустимый коротковременный перегрев измерительного элемента

Колодка KZ

Техническое описание

- **Монтажная головка датчика**

Степень защиты	IP65
Материал	алюминий
Опции монтажной головки	керамическая зажимная колодка (KZ), преобразователь температуры типа LI-24G – универсальный

Способ заказа

CTU-___/ L = ... мм /___/___/___/___

Защитный корпус датчика: **22x2**, **22x3,5**, **15**, **15корунд** или **10корунд**

Длина монтажной части датчика (L)

Количество и номинальная статическая характеристика чувствительных элементов: **K**, **2xK**, **J**, **2xJ**, **N**, **2xN**, **L**, **2xL**, **S**, **2xS**, **B** или **2xB**

Класс допуска: **1**, **2** или **3**

Оснащение монтажной головки: **KZ**, **LI-24G** – код согласно типу преобразователя температуры по карте каталога

Зажимы для крепления: **Z15**, **ZC15**, **Z22** или **ZC22**

Пример: Датчик температуры с диаметром защитного корпуса 22x4, длиной 1600 мм, двойная термопара типа K класс 2, керамическая зажимная колодка, зажим для крепления ZC22

CTU-22x4 / L = 1600 мм / 2xK / 2 / KZ / ZC22